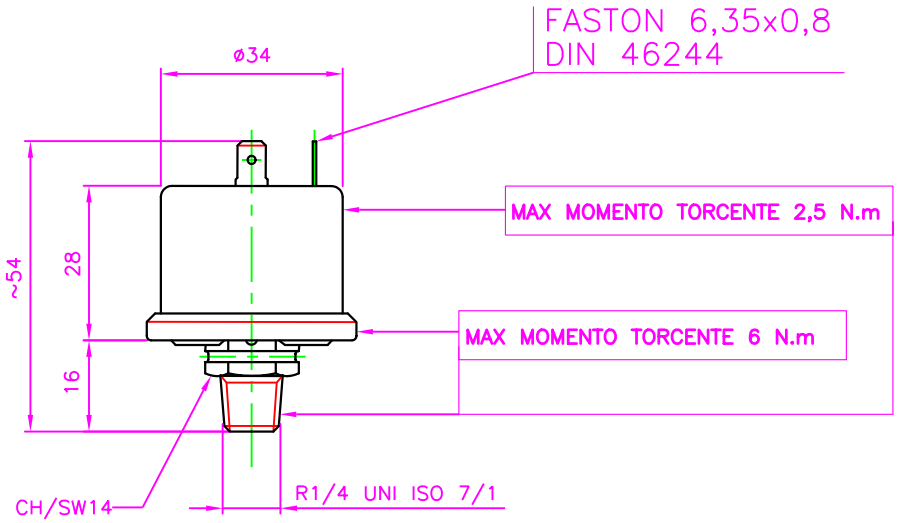

Prestazioni generali / General performances

Taratura: Calibration:	Open C–NO	0,6±0.1 bar
Differenziale fisso standard K Fixed standard differential K		0,2±0,1 bar
Pressione max di lavoro Maximum working pressure		4 bar
Pressione max di prova Maximum test pressure		6 bar
Protezione cassa Case protection		IP 00
Portata nominale dei contatti dorati Contacts rating gold plated contacts		16 (4)A 250V ~ 6 (1)A 400V ~
Utilizzare conduttori resistenti al calore almeno Conductors resistent to a temperature (heat) of		T 120 T 120
Tipo di Azione Type of action		1B 1B
Limite di temperatura della testa di comando Limit of the temperature of control head		T120 T120
Situazione di polluzione Pollution situation		NORMALE NORMAL
Omologhe Approvals	ENEC 03 – CE 0497 (PED) –	

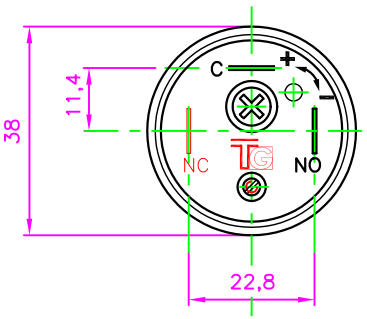

SCHEMA ELETTRICO
Wiring diagram

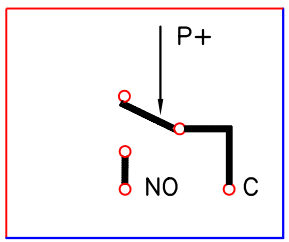

REV.	DATA	DESCRIZIONE MODIFICHE	DISEGNATO	APPROVATO	AQ

DESCRIZIONE
PRESSOSTATO ATTACCO DIRETTO A TARATURA FISSA
DIRECTLY COUPLED FIXED PRESSURE SWITCH

SCALA 1:1

TG 600

PRODOTTO	CLIENTE		DISEGNATO .	DATA 09/06/03
SOSTITUISCE IL	STATO	PESO GREZZO	APPROVATO .	DATA 09/06/03
SOSTITUITO DA	TRATTAMENTO TERMICO E/O SUPERFICIALE		AQ .	DATA 09/06/03
CODICE SEMILAVORATO				
CODICE MATERIA PRIMA				

QUOTE SENZA INDIC. DI TOLLERANZA

T&G SPA Via T. Edison, 2 – 20040 BURAGO M. MILANO

Il presente disegno è di proprietà della T&G SPA e non può essere riprodotto in nessun modo nè usato per scopi diversi da quelli per i quali viene fornito.
This drawing is property of the T&G SPA and shall not be reproduced in any manner, not used for any purpose other than for which it specifically furnished.

DISEGNO N.
250.06201.10A