Termostati in custodia a contatto
Encased contact thermostats

7C1 / 7C2

7C1.xxxxx
7C2.xxxxx

TERMOSTATI DI REGOLAZIONE CON SENSORE A DILATAZIONE DI LIQUIDO
CONTROL THERMOSTATS WITH LIQUID FILLED SENSING ELEMENT

Dati Tecnici
Technical Data

7C1.1R306 **7C2.10306**		
Campo di regolazione Adjustment range		10÷90°C
7C1.6R306 **7C2.60306**		
Campo di regolazione Adjustment range		5÷60°C
Generali **General**		
Tolleranza Tollerance	temp.min. ±5°C	temp. max. ±5°C
Differenziale Differential		6±2°C
Gradiente termico Thermal gradient		1°C/min
Materiale base Base material		acciaio zincato galvanised steel
Limite temperatura testa di comando Temperature limit of thermostat head		T 85
Grado di protezione Degree of protection		IP40
Tipo di azione Type of action		1B
Portata contatti Contact rating	16 (4)A 250V~ -	6 (1)A 400V~
Classe di isolamento Degree of protection (class)		I
Categoria di sovratensione Over voltage category		II
Tensione impulsiva nominale Rated impulsive voltage		4 kV
Utilizzare cavi resistenti al calore To be used heat resistant cables		min. T 140
Messa a terra del dispositivo Device earthing		morsetti a vite screw clamp
Situazione di inquinamento del dispositivo di comando Pollution level of the control device		2
Omologhe Approvals		ENEC 03 - CE0497 (PED)

Opzioni
Options

Altri campi di temperatura sono disponibili su richiesta
Other temperature ranges are available on request

Versioni con contatti dorati sono disponibili su richiesta
Versions with golden contacts are available on request

Disegno & Dimensioni
Drawing & Dimensions

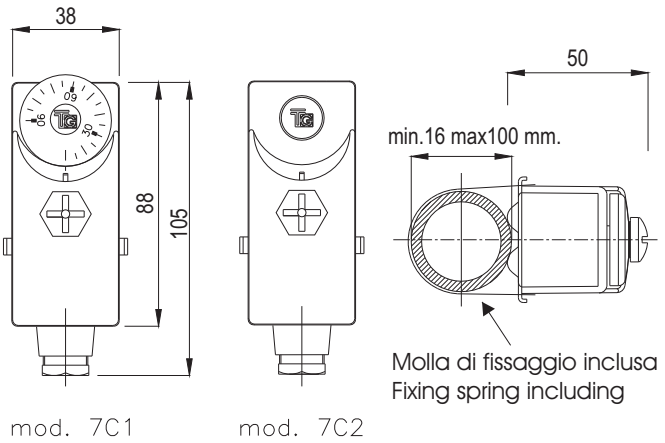

Tipo di regolazione
Type of adjustment

Regolazione ***Ajustment***		***Cod.***
Esterna External Knob		**7C1.**
Interna Internal screwdriver		**7C2.**
Tarature fisse Fixed values	20÷90 °C	**7C6.**
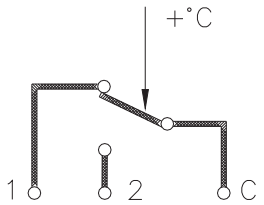
Schemi di collegamento
Electrical wiring