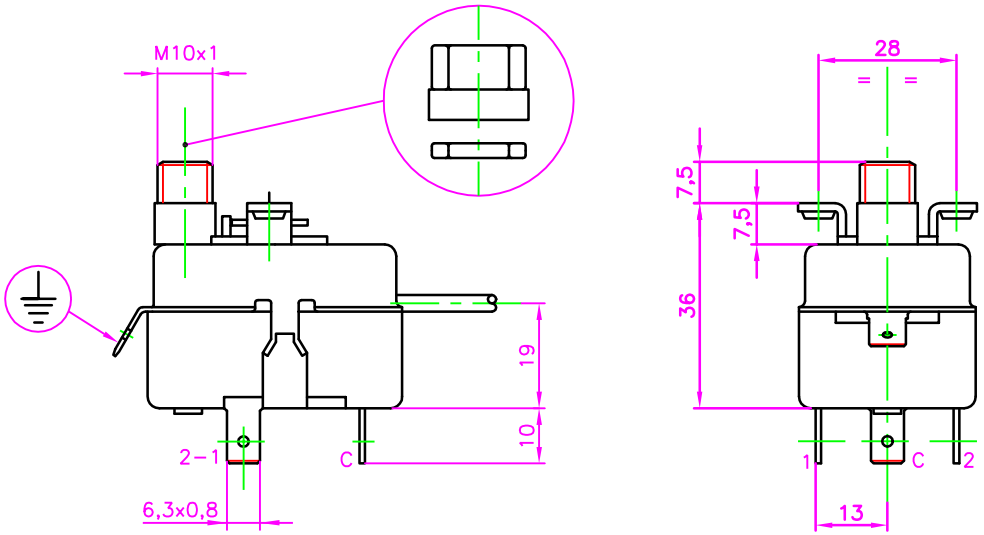

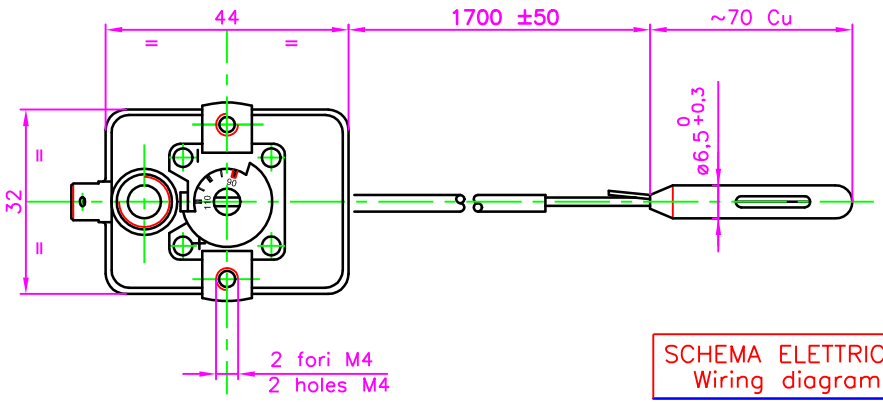

Caratteristiche tecniche / Technical characteristics

Campo di regolazione Temperature range	90 ÷ 110 °C
Tolleranza / tollerance	+0 −6 °C
Differenziale (riarmo manuale)/differential (manual reset)	20±5 °C
Temperatura max. di sopportazione dell'elemento sensibile Sensing element max. temperature resistance	135 °C
Portata nominale dei contatti Contacts rating	C1 16 (4)A 250V ~ C2 contact service
Tensione impulsiva nominale / Rated impulsive voltage	2,5 kV
Classe di isolamento / Insulation grade	II
Temperatura max della testa / Max. head temperature	T 120°C
Minima temperatura di fonzionamento Minimum working room temperature	0 °C
Elemento sensibile a dilatazione di liquido Liquid filled sensing element	
Bulbo rame – Capillare rame ricoperto PVC R3 Copper capillary and bulb – capillary protection with PVC R3	
Grado di protezione / Degree of protection	IP00
Termostato elettromeccanico incorporato Incorporated electromechanical thermostat	
Metodo di montaggio : fissaggio a vite / Mounting : screw fixing	
Messa a terra tramite faston / earthing connection by tab terminal	
Tipo di azione/Type of action	2B
Situazione di inquinamento del dispositivo di comando Pollution level of the control device	2
Utilizzare conduttori resistenti al calore almeno To apply heat resistant conductors of minimum	T 130°C
Omologhe Approvals	ENEC 03 – CE 0497 (PED) – DIN – CSA
Accessori Accessories	Tappo in materiale plastico nero / Black plastic cap Dado M10x1 esagono ch. 13 / M10x1 nut hexagon key 13

SCHEMA ELETTRICO
Wiring diagram

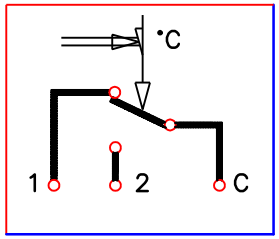

REV.	DATA	DESCRIZIONE MODIFICHE	DISEGNATO	APPROVATO	AQ
			.	.	.

DESCRIZIONE
LIMITATORE SIC. POS. RIARMO MAN.
LIMITER WITH POS. SAFETY – MANUAL RESET

PRODOTTO: TG400	CLIENTE: HSD	DISEGNATO: C.F.	DATA: 04/12/08
SOSTITUISCE IL: 961.112X8-hsd	STATO / PESO GREZZO	APPROVATO: R.Z.	DATA: 04/12/08
SOSTITUITO DA	TRATTAMENTO TERMICO E/O SUPERFICIALE	AQ: D.B.	DATA: 04/12/08
CODICE SEMILAVORATO			
CODICE MATERIA PRIMA			

SCALA: 1 : 1

QUOTE SENZA INDIC. DI TOLLERANZA

DISEGNO N.
961.113X8.01A

T&G SPA Via T. Edison, 2 – 20040 BURAGO M. MILANO

Il presente disegno è di proprietà della T&G SPA e non può essere riprodotto in nessun modo nè usato per scopi diversi da quelli per i quali viene fornito.
This drawing is property of the T&G SPA and shall not be reproduced in any manner, not used for any purpose other than for which it specifically furnished.